MODELO 13A (10164000) / OMEGA 13A (10011000)

REF.	CÓDIGO	DESCRIÇÃO	QTDE
1	10136200	TUBO EXTERNO	01
2	10113163	PORCA DO TUDO EXTERNO	01
3	10113020	BICO INTERNO	01
4	10164030	CORPO EM ALUMÍNIO - 13A	01
4A	10011030	CORPO EM NILON - OMEGA 13A	01
5	10011160	PINO DO GATILHO PLÁSTICO - OMEGA 13	01
6	10011070	GATILHO PLÁSTICO OMEGA 13A	01
7	10113160	PESCADOR	01
8	10164160	PINO DA VÁLVULA	01
9	10201010	ANEL O´RING DA VÁLVULA	01
10	10201032	CORPO DA VÁLVULA	01
11	10201011	ANEL O´RING SEDE DA VÁLVULA 7	01
12	10203031	CONE DA VÁLVULA	01
13	10302130	MOLA DA VÁLVULA	01
14	10113050	ENTRADA DE AR 25A	01
15	10134030	CANECA 13/31/OM13 ALUMÍNIO OPCIONAL	01

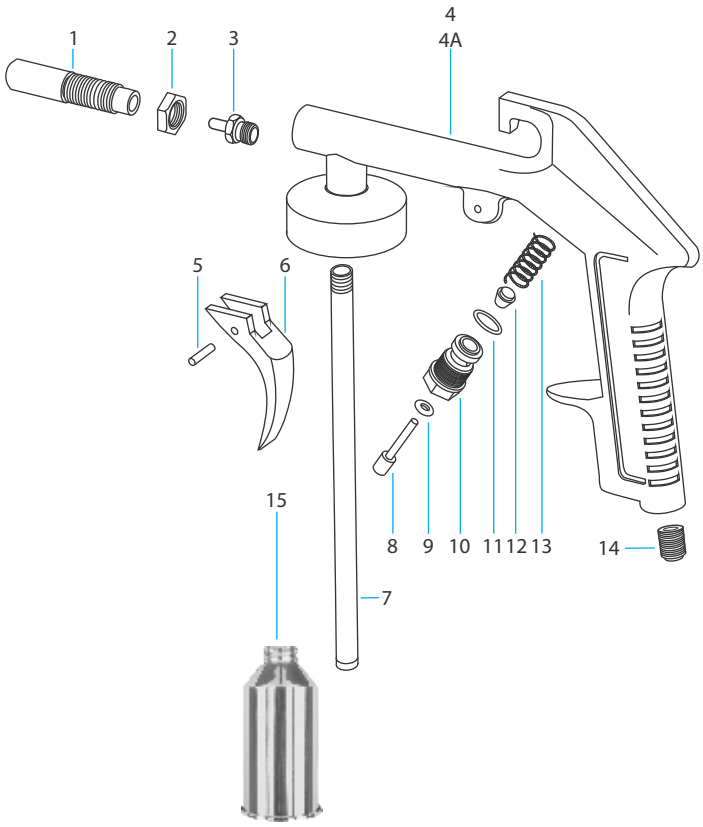

GARANTIA E MANUTENÇÃO

I - Segurança

O Uso de EPI's é indispensável no trabalho.

II - Preparação

a) Certifique-se que seu compressor de ar e seu equipamento são compatíveis. Ex: capacidade de produção de ar do compressor (PCM), deverá ser superior ao consumo do equipamento.
b) Diluir o material conforme as especificações do produto a ser aplicado pelo fabricante do mesmo.
c) Ajuste a pressão de trabalho do equipamento no filtro de ar.
d) Prepare o produto a ser aplicado de acordo com a indicação do fabricante.
e) Abastecer a caneca com o material
f) Dependendo da viscosidade do material a ser aplicado, poderá ser necessário um ajuste de regulagem para se obter uma sucção melhor do produto. (Vide IV: AJUSTE DO EQUIPAMENTO).

III - Testes

a) Escolha uma superfície para efetuar os testes de aplicação, antes da aplicação principal. Corrigindo assim qualquer ajuste necessário.

IV - Ajuste do Equipamento

Para ajustar a regulagem da sucção do produto, proceda o que segue:

a) Solte com uma chave adequada a porca do tubo externo (2).
b) Com a porca (2) solta, gire o tubo externo (1) para a esquerda ou direita, aperte o gatilho (6) até que se consiga atingir a regulagem de sucção adequada.
c) Após esta regulagem, trave novamente o tubo (1) com a porca (2).

EQUIPAMENTOS PARA PINTURA MAJAM LTDA.
Estrada Taboão do Paratei, 99 - B. Taboão - Mogi das Cruzes - SP - Cep. 08772-010
Cx. Postal 201 - CEP 07400-970 - Arujá - SP | Fone:(11) 3526-8100 - www.arprex.com.br

ARPREX

INSTRUÇÕES DE USO

PULVERIZADORES
MODELO 13A / OMEGA 13A

ABR/2019

V – Limpeza

Efetue a limpeza do equipamento imediatamente após o término de uso; (resíduos acumulados secos, não caracterizam garantia do produto por falta de limpeza).

a) Nunca desmonte o equipamento para a limpeza.
b) Retire todo o excesso de produto aplicado da caneca/reservatório utilizado.
c) Coloque no interior da caneca/reservatório, o mesmo solvente /diluente usado no produto conforme especificações do fabricante do mesmo.
d) Após a limpeza deste, recoloque o mesmo solvente/diluente e aplique normalmente, até a saída do solvente/diluente pelo tubo (1).
e) Lubrificar apenas o pino (8) com lubrificante spray, óleo fino ou vaselina líquida.
OBS: Antes de reutilizar o equipamento coloque um pouco de solvente/diluente na caneca e esguiche para a retirada de qualquer resíduo da lubrificação.

VI - Manutenção

Para maior durabilidade e funcionabilidade de seu equipamento, proceda o que segue:
A manutenção (troca de peças / ajustes), deverá ser efetuada somente por nossa rede de assistência técnica autorizada, por profissionais qualificados e ferramentas adequadas para este fim.
Para localizar a Assistência Técnica mais próxima da sua região, acesse: www.arprex.com.br

A NÃO OBSERVÂNCIA, ACARRETARÁ NA PERDA DE GARANTIA CONFORME TERMO DE GARANTIA NESTE DOCUMENTO.

VII - Termo de Garantia

A garantia somente será atendida se o certificado contido neste manual, estiver devidamente preenchido e as condições gerais atendidas.
CONDIÇÕES GERAIS
Os equipamentos ARPREX são fabricados com matérias-primas certificadas e com um rigoroso teste de aprovação.
O certificado de garantia deverá ser preenchido no ato de aquisição.
A garantia esta coberta contra qualquer defeito de FABRICAÇÃO e não na inobservância dos requisitos de limpeza e manutenção do equipamento.
Em caso de problema dentro do prazo de garantia, junte seu equipamento e seu certificado de garantia devidamente preenchido e leve-os a um assistente técnico autorizado ARPREX.
A ARPREX, reserva-se o direito de modificar quaisquer características de seus produtos/manuais, sem prévio aviso.

MOD. 13A - Corpo Alumínio - 10164000	
Tipo:	Pistola p/ Materiais Densos
Corpo:	Alumínio
Pressão de Trabalho:	50-70 lbs/pol²
Consumo de Ar:	7,0 PCM à 40 PSI
Compr. Indicado:	10,0 PCM ou Acima
Capacidade da Caneca:	Opcional - 1 litro
Caneca:	Alumínio
Peso:	0,400kg
Uso Geral:	Mat. Densos / Emborrachamento

MOD. 13A - Corpo Nylon - 10011000	
Tipo:	Pistola p/ Materiais Densos
Corpo:	Nylon
Pressão de Trabalho:	50-70 lbs/pol²
Consumo de Ar:	7,0 PCM à 40 PSI
Compr. Indicado:	10,0 PCM ou Acima
Capacidade da Caneca:	Opcional - 1 litro
Caneca:	Alumínio
Peso:	0,300kg
Uso Geral:	Mat. Densos / Emborrachamento

Defeito	Causas	Solução
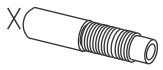 Não sai o produto pelo tubo (01)	1. Pressão baixa. 2. Ajuste de Sucção. 3. Obstrução do pescador (07)	1. Aumentar pressão no filtro. 2. Ajuste do equipamento. 3. Limpar/ desobstruir.

Garantia ARPREX

CERTIFICADO DE GARANTIA

Os produtos ARPREX têm garantia somente contra defeitos de fabricação e com este certificado devidamente preenchido, pelo período de 120 dias após a venda e mais 90 dias se preencher o cadastro no link: www.arprex.com.br/cadastro

Data de Venda ____/____/____

Nº da Nota Fiscal _____

Fica desde já esclarecido que a empresa se exime de qualquer ônus, quando o reparo a ser feito se der em função de acidentes, mau uso ou inobservância das instruções deste manual e por pessoas não autorizadas para este fim.

Obs: Canecas não entram na garantia.

A lista de Assistência Técnica Autorizada encontra-se disponível em nosso site: www.arprex.com.br

Duvidas ligue: (11) 3526-8100

arprex.com.br (+55 11) 3526-8100 fb.com/arprex